Olsen
Equipamentos feitos para durar

| Olsen Tec nº 0064

OLSEN TEC

www.olsen.odo.br

Olsen Tec é um informativo exclusivo da Olsen para a rede de Assistência Técnica Credenciada, com objetivo de divulgar as mudanças nos produtos ou procedimentos, preparando os técnicos em tempo hábil para as inovações do mercado.
Fique atento aos conteúdos apresentados e repasse aos demais técnicos autorizados de sua empresa.

Fresamento dos fusos dos motorredutores

Com o intuito de facilitar a manutenção dos motorredutores utilizados nos equipamentos Olsen, informamos que foi incluso fresamento no fuso do motorredutor para encaixe de chave de boca 22, para facilitar a troca do pino DIN quando necessária.

Estrutura de um motorredutor:

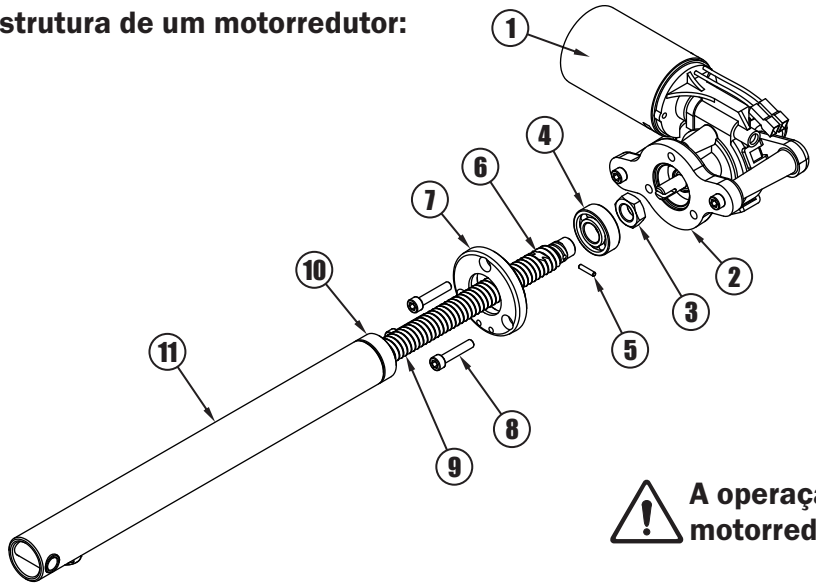

1 - Conjunto do Motor
2 - Suporte de Fixação
3 - Porca Sextavada M14 x 1,5 x 8,0
4 - Rolamento
5 - Pino DIN 7
6 - Fresamento
7 - Tampa de Fixação
8 - Parafuso Allen M6 x 30
9 - Fuso
10 - Porca do Fuso com Flange
11 - Estrutura do Motorredutor de Elevação

A operação descrita neste documento se aplica à motorredutores com ou sem estrutura de elevação (11).

Para a troca do pino DIN será necessário os seguintes passos:

1º - Retirar o conjunto do motorredutor da cadeira.

2º - Com uma chave Allen 5, retire os 3 parafusos (8) da tampa de fixação (7). Isso irá separar o conjunto do motor (1) do restante da estrutura, expondo a porca sextavada (3) e o rolamento (4).

3º - Use uma chave de boca 13 no fresamento (6) para firmar o fuso (9) e com uma chave de boca 22 desrosqueie a porca (3).

4º - Remova o rolamento (4) para fora do fuso (9).

5 º - Troque o pino DIN (5) quebrado por um novo.

6º - Encaixe o rolamento (4) no fuso (9), cobrindo o novo pino DIN (5).

7º - Aplique Trava Rosca de Alto Torque TeK Bond 128 para travar a porca sextavada (3) na altura da rosca M14 do fuso (9), cuidando para que o trava rosca não entre em contato com o rolamento (4).

8º - Usando uma chave de boca 13 no fresamento (6) para firmar o fuso (9) e com uma chave de boca 22 rosqueie a porca (3).

9º - Com uma chave Allen 5, posicione os 3 parafusos (8) encostados à tampa de fixação (7) depois aperte cada um dos parafusos com um torque de 10 N/m (1/4 de volta) para unir novamente o conjunto do motor (1) ao restante da estrutura.

10º - Por fim, reinstale o conjunto do motorredutor à cadeira.

Continuamos à disposição para quaisquer dúvidas que possam permanecer.

REIA 2583-18 - Revisão 00 - 25 de março de 2019

Olsen Indústria de Equipamentos Odontomédicos
Av. Ivo Lucchi, 68 - Distrito Industrial - Palhoça - Santa Catarina - Brasil - Caixa Postal (P.O. Box) 59 - CEP 88133-510
Fone/Fax: + 55 48 2106 6000 - www.olsen.odo.br