Instruções de Uso

MOCHOS

Sella
Anti-Stress
Sincronizado
Professional
Sprint

Olsen

[Esta página foi intencionalmente deixada em branco]

Importante

As informações aqui contidas referem-se a um produto Olsen equipado com todos os opcionais disponíveis.

Seu equipamento Olsen pode não contemplar todos os recursos apresentados neste documento. Os dados contidos são meramente informativos do modo de usar cada recurso, não constituindo qualquer garantia quanto à existência, às características técnicas ou à forma deles em seu equipamento. As ilustrações, informações técnicas e especificações desta publicação eram as vigentes até o momento de sua impressão. A Olsen Indústria e Comércio S/A reserva-se ao direito de, a qualquer tempo, revisar, modificar, descontinuar ou alterar qualquer modelo de seus produtos, sem prévio aviso. Nenhuma dessas ações gerará por si qualquer obrigação ou responsabilidade para a Olsen ou para o vendedor face ao cliente. Fica proibida a reprodução total ou parcial desta publicação, assim como de suas ilustrações ou ainda traduções, gravações e fotocópias da mesma, por meios mecânicos ou eletrônicos, sem a permissão prévia da Olsen Indústria e Comércio S/A.

Todos os direitos reservados.

Olsen Indústria e Comércio S/A

Especificações Técnicas

Prezado cliente,

Parabéns pela ótima escolha!

Você adquiriu um equipamento de alta tecnologia e durabilidade, desenvolvido e produzido seguindo os mais altos padrões de qualidade nacionais e internacionais para proporcionar uma excelente experiência ao profissional e ao paciente.

Para que você possa utilizar o equipamento com segurança, alto desempenho e evitando imprevistos, recomendamos que leia atentamente este documento, se familiarizando com as funções e comandos, seguindo as instruções, recomendações, advertências e avisos contidos no documento. Desta forma, sua experiência será ainda mais agradável e o equipamento irá desempenhar a mais alta performance, garantindo a sua segurança e a do seu paciente.

ÍNDICE

1. APRESENTAÇÃO 6
2. DESCRIÇÃO DO EQUIPAMENTO 7
2.1. Equipamento 7
2.2. Princípios de Funcionamento 7
2.3. Uso Pretendido 7
2.4. Usuário Pretendido 7
2.5. Conteúdo da Embalagem 7
3. SÍMBOLOS, ADVERTÊNCIAS E FIGURAS 8
3.1. Símbolos 8
3.2. Advertências, Notas e Avisos 9
4. ESPECIFICAÇÕES TÉCNICAS 10
4.1. Requisitos Ambientais 10
4.2. Especificações Gerais 10
4.3. Partes Aplicadas 10
4.4. Dimensional 11
5. INSTRUÇÕES DE OPERAÇÃO 14
5.1. Mocho Sella 15
5.2. Mocho Anti-Stress 16
5.3. Mocho Sincronizado 18
5.4. Mocho Profissional 19
5.5. Mocho Sprint 20
6. LIMPEZA E DESINFECÇÃO 21
6.1. Partes Plásticas, Pintadas e Estofadas 21
7. INSTALAÇÃO 21
8. PLANO DE MANUTENÇÃO PREVENTIVA 22
9. DESCARTE 22
10. GARANTIA 23
11. MENSAGEM DO PRESIDENTE 25

1. APRESENTAÇÃO

Este documento possui todas as informações técnicas, as descrições e as instruções de utilização, de limpeza, de cuidados diários e de segurança necessárias para a operação do equipamento.

As imagens utilizadas são de caráter ilustrativo e não determinam a configuração de modelos ou a disponibilidade de itens e acessórios.

DOCUMENTO

Identificação do documento: Instruções de Uso Mocho 5409359
Rev. 01.0.0
Data de publicação: 23.09.2026

EQUIPAMENTO

Nome técnico: Banqueta do operador
Nome comercial: Mocho
Marca: Olsen
Modelos: Mocho Sella, Mocho Sprint, Mocho Profissional, Mocho Sincronizado, Mocho Anti-Stress.

FABRICANTE

Olsen Indústria e Comércio S/A
Rua Romalino João da Rosa, 11, Brejaru
Palhoça - Santa Catarina - Brasil
CEP 88133-516
Tel.: +55 (48) 2106-6000
www.olsen.odo.br

Todos os direitos reservados.

Para a reprodução ou entrega de qualquer parte ou da totalidade deste documento para terceiros, é necessária a autorização prévia da Olsen Indústria e Comércio S/A.

Todas as características técnicas, informações, funcionalidades e conhecimentos descritos se referem ao status do equipamento no período de publicação deste documento. Nossa política é de evolução e desenvolvimento contínuo, portanto nos reservamos ao direito de realizar quaisquer alterações no equipamento e no documento sem prévio aviso. Tais alterações não resultam nenhum direito de reequipamento em produtos já existentes.

2. DESCRIÇÃO DO EQUIPAMENTO

2.1. Equipamento

- Assento e Encosto: Projetados para conforto ergonômico prolongado. São revestidos com espuma de densidade adequada e material de fácil limpeza e assepsia, como couro ou PVC laminado.
- Estrutura e Base: A estrutura é fabricada com componentes de alta resistência, garantindo robustez e leveza ao conjunto. A base oferece estabilidade máxima ao profissional durante o uso.
- Sistema de Regulagem: Equipado com mecanismo de acionamento a gás (pistão de gás), permite a regulagem suave e rápida da altura do assento.
- Apoio de Braços: Acessório opcional ou padrão em alguns modelos, fabricado em material durável. Proporciona suporte adequado para os membros superiores, promovendo uma postura correta e reduzindo a tensão nos ombros e nas costas.

2.2. Princípios de Funcionamento

O mocho é projetado com mecanismos de ajuste acionados por alavancas ou manípulos, que permitem a regulagem precisa e estável de suas posições, conforme a configuração de cada modelo.

Esses ajustes proporcionam uma base de suporte dinâmica e personalizada, em conformidade com os princípios da ergonomia, auxiliando na manutenção da postura neutra e do equilíbrio do profissional durante o trabalho clínico.

2.3. Uso Pretendido

Destina-se a oferecer suporte postural ajustável e confortável durante atividades profissionais que requerem permanência sentada por longos períodos e proximidade com uma área de trabalho específica. Seu objetivo é promover a manutenção de uma postura adequada, aumentar a eficiência operacional e reduzir a fadiga muscular e minimizar os riscos de lesões ocupacionais associadas à má postura. Seu uso deve ser sempre ajustado de acordo com a tarefa e a anatomia do operador.

2.4. Usuário Pretendido

Este equipamento é voltado para profissionais que realizam tarefas de precisão ou assistenciais em ambientes que exigem posicionamento estável e ergonômico, como laboratórios, clínicas e salas de procedimento. O usuário deve estar capacitado para operar os mecanismos de ajuste de forma segura e de acordo com os princípios de ergonomia aplicáveis à sua atividade.

2.5. Conteúdo da Embalagem

O Equipamento é fornecido em 1 embalagem de papelão reforçado. A disponibilidade dos itens na embalagem pode mudar de acordo com o pedido do cliente. O conteúdo presente na embalagem inclui:

- 1 Mocho.

3. SÍMBOLOS, ADVERTÊNCIAS E FIGURAS

3.1. Símbolos

Os seguintes símbolos são utilizados neste documento e marcações do produto e da embalagem:

	Ligado IEC 60417-5007		Desligado IEC 60417-5008		Anti-Stress ISO 60417-6019
	Instruções de operação ISO 7000-1641		Consultar o manual de instruções ISO 7010-M002		Sinal geral de ação obrigatória ISO 7010-M001
	Atenção, consulte as instruções de uso ISO 7000-0434A		Símbolo geral de advertência ISO 7010-W001		Símbolo geral de proibição ISO 7010-P001
	Proibido pisar na superfície ISO 7010-P019		Verificar estado da bateria IEC 60417-5546		Fabricante ISO 7000-3082
SN	Número de série ISO 7000-2498	NON STERILE	Não estéril ISO 7000-2609		Este lado para cima ISO 7000-0623
	Frágil, manusear com cuidado ISO 7000-0621	n	Limite de empilhamento por número ISO 7000-2403		Manter seco ISO 7000-0626
	Manter afastado da luz solar ISO 7000-0624		Limites de temperatura ISO 7000-0632	%	Limites de umidade ISO 7000-2620
EU REP	Representante autorizado da União Europeia ISO 15223-1:2021/Amd 1:2025				

3.2. Advertências, Notas e Avisos

Siga corretamente as instruções de operação contidas neste documento. A utilização incorreta poderá trazer riscos à segurança e danos ao equipamento que não serão cobertos pela garantia.

Limpe corretamente o equipamento conforme as instruções da seção *Limpeza*.

Proteja o equipamento da exposição direta à luz solar para evitar o envelhecimento precoce das carenagens do equipamento.

Este equipamento é contraindicado para qualquer uso ou usuário que não seja aquele ao qual se destina.

Realize os ajustes sempre de forma lenta e controlada.

Nunca force os mecanismos além de seus limites de curso.

Certifique-se de que todas as regulagens estejam corretamente travadas antes do uso contínuo.

Utilize o mocho exclusivamente para a finalidade a que se destina.

3.2.1. Transporte e Armazenamento

Recomenda-se que o transporte e armazenamento do equipamento sejam realizados com uso de sua embalagem original.

Transporte cuidadosamente protegendo o equipamento de quedas e impactos.

Proteger da umidade, exposição a chuvas e contato direto com líquidos.

Manter sob abrigo do sol.

Não mova e não armazene o equipamento em superfícies irregulares.

4. ESPECIFICAÇÕES TÉCNICAS

4.1. Requisitos Ambientais

Ambientais de Operação	Temperatura: Entre 15 e 28° C
	Pressão Atmosférica: Entre 75 e 106 kPa
	Umidade: Entre 30 e 70% sem condensação
Transporte e Estoque	Temperatura: Entre -12 e +50° C
	Pressão Atmosférica: Entre 75 e 106 kPa
	Umidade: Entre 20 e 70% sem condensação

4.2. Especificações Gerais

Modelo	**Sella**	**Anti-Stress**	**Sincronizado**	**Profissional**	**Sprint**
Carga Máxima de Trabalho	135 kg	135 kg	135 kg	135 kg	135 kg
Base	Aço carbono cromado	Alumínio polido	Alumínio polido	Injetado em poliamida com fibra de vidro	Injetado em poliamida com fibra de vidro
Rodízios	Poliuretano	Poliuretano	Poliuretano	Poliamida	Poliamida
Densidade da Espuma	D35	D33	D33	D33	D33
Design do Assento	Anatômico tipo sela	Anatômico	Anatômico	Anatômico	Reto
Ajuste da Altura do Assento (pistão)	✓	✓	✓	✓	✓
Ajuste da Inclinação do Assento	✓	X	X	X	X
Ajuste da Altura do Encosto	X	✓	✓	✓[1]	✓[1]
Ajuste da Inclinação do Encosto	X	✓	✓	X	X
Ajuste da Profundidade do Encosto	X	X	X	✓	✓
Personalização e Opcionais	15 cores, couro, opcional apoio de braços e lombar	15 cores, couro, apoio de braços incluso, opcional apoio para os pés	15 cores, couro, opcional apoio de braços, opcional apoio para os pés	15 cores, opcional ajuste do encosto por alavanca, opcional apoio para os pés	15 cores, opcional ajuste do encosto por alavanca, opcional apoio para os pés

[1] Nota: Profissional e Sprint possuem ajuste de altura do encosto por manípulo, diferente do sistema progressivo do Anti-Stress/Sincronizado.

4.3. Partes Aplicadas

- Estofamentos (apoio de braços, encosto e assento).

4.4. Dimensional

Medidas em milímetros

4.4.1. Mocho Sella

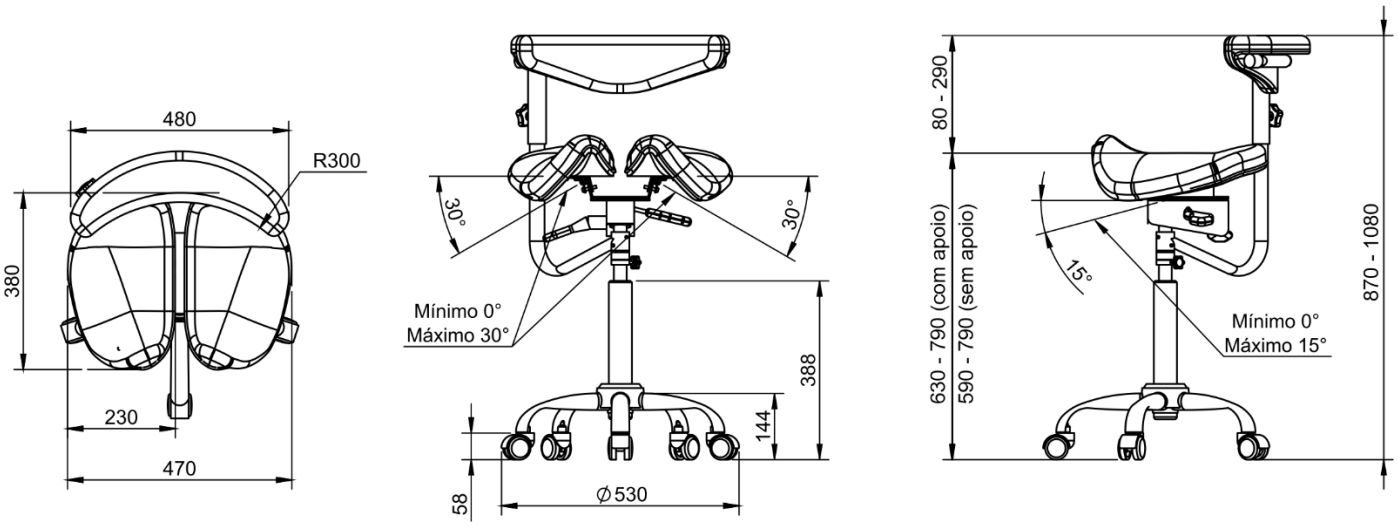

Profundidade do Assento	380 mm	**Altura total**	870 – 1080 mm
Largura do Assento	470 mm	**Altura do Assento**	590 – 790 mm
Largura do Apoio	480 mm	**Altura do Encosto**	80 – 290 mm
Largura da Base	530 mm	**Dimenções da Embalagem**	490 x 230 x 465 mm
Peso Líquido	9,8 kg / 11,5 kg (com apoio)	**Peso Bruto**	10,5 kg / 12,2 kg (com apoio)

4.4.2. Mocho Anti-Stress

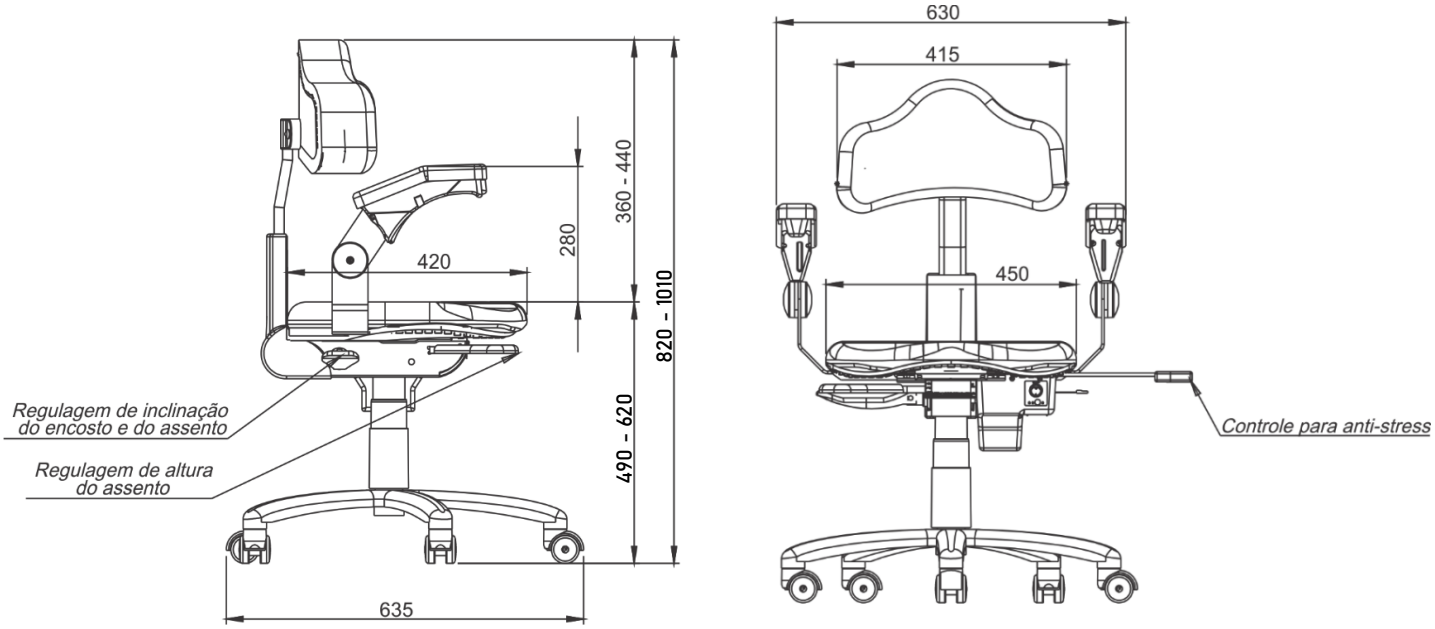

Profundidade do Assento	420 mm	**Altura total**	820 – 1010 mm
Largura do Assento	450 mm	**Altura do Assento**	490 – 620 mm
Largura do Encosto	415 mm	**Altura do Encosto**	360 – 440 mm
Largura da Base	635 mm	**Dimenções da Embalagem**	650 x 650 x 520 mm
Peso Líquido	18 kg	**Peso Bruto**	23 kg

4.4.3. Mocho Sincronizado

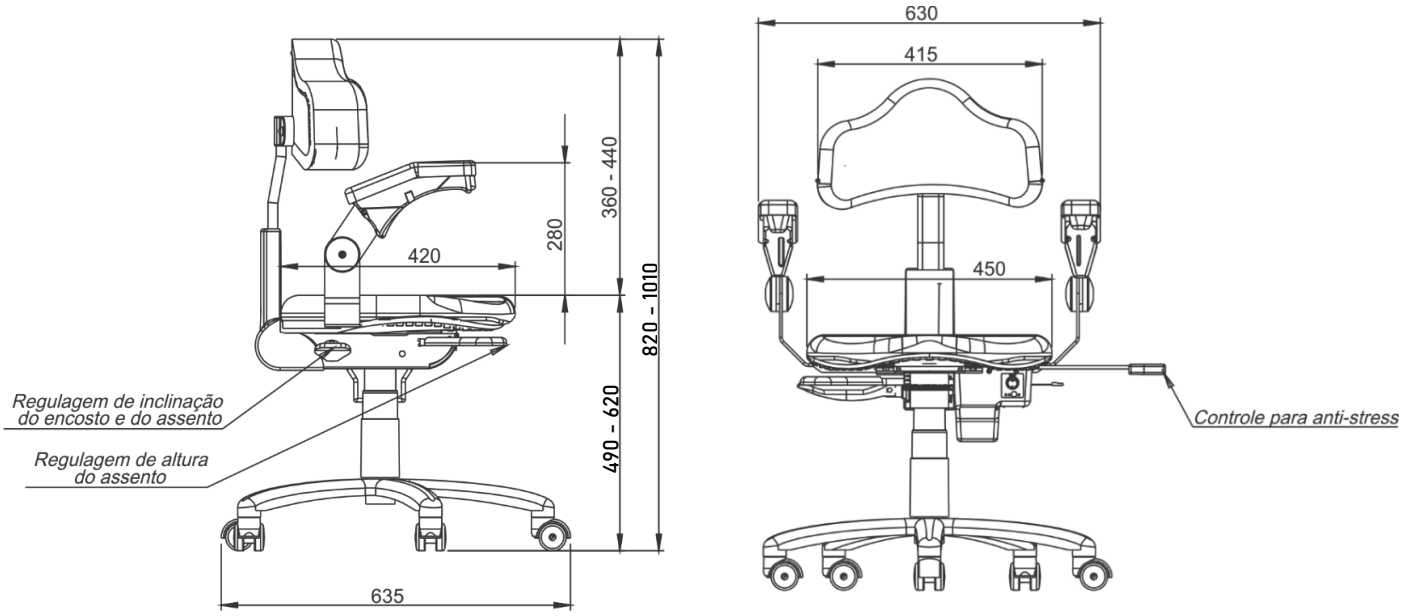

Profundidade do Assento	420 mm	**Altura total**	820 – 1010 mm
Largura do Assento	450 mm	**Altura do Assento**	490 – 620 mm
Largura do Encosto	415 mm	**Altura do Encosto**	360 – 440 mm
Largura da Base	635 mm	**Dimenções da Embalagem**	650 x 650 x 520 mm
Peso Líquido	15 kg	**Peso Bruto**	18 kg

4.4.4. Mocho Profissional

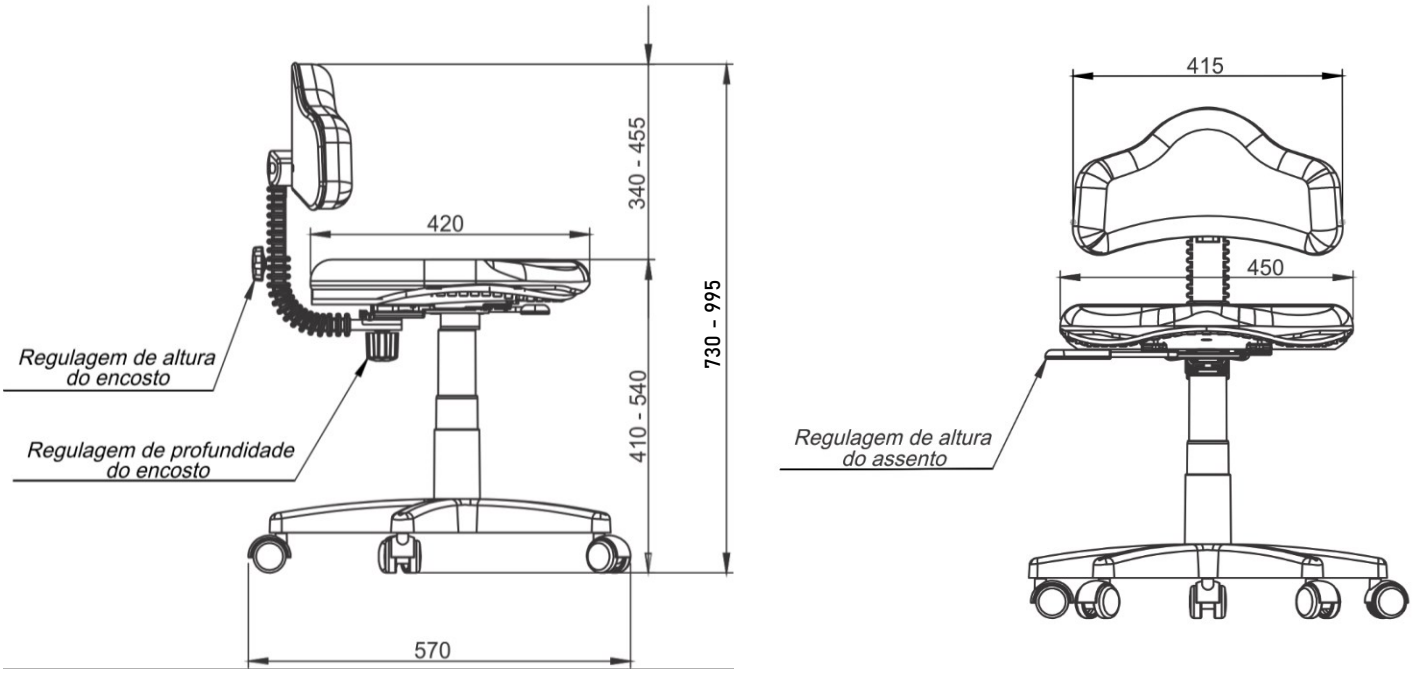

Profundidade do Assento	420 mm	**Altura total**	730 – 995 mm
Largura do Assento	450 mm	**Altura do Assento**	410 – 540 mm
Largura do Encosto	415 mm	**Altura do Encosto**	340 – 455 mm
Largura da Base	570 mm	**Dimenções da Embalagem**	570 x 570 x 500 mm
Peso Líquido	10 kg	**Peso Bruto**	13 kg

4.4.5. Mocho Sprint

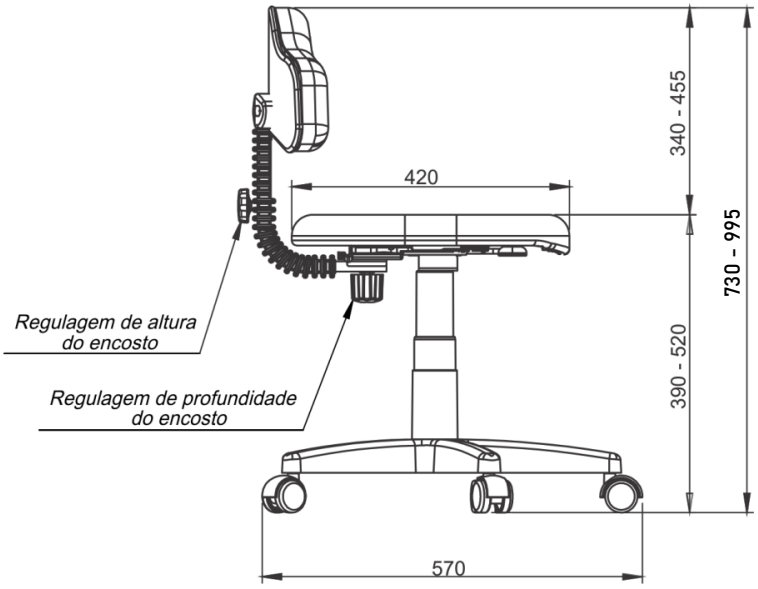

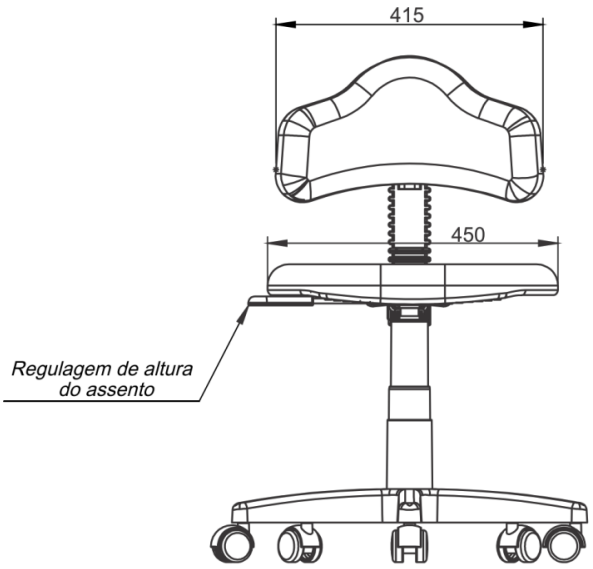

Profundidade do Assento	420 mm	**Altura total**	730 – 995 mm
Largura do Assento	450 mm	**Altura do Assento**	390 – 520 mm
Largura do Encosto	415 mm	**Altura do Encosto**	340 – 455 mm
Largura da Base	570 mm	**Dimenções da Embalagem**	570 x 570 x 500 mm
Peso Líquido	11 kg	**Peso Bruto**	14 kg

4.4.6. Apoio para os pés

Item opcional para os modelos Anti-Stress, Sincronizado, Profissional e Sprint.

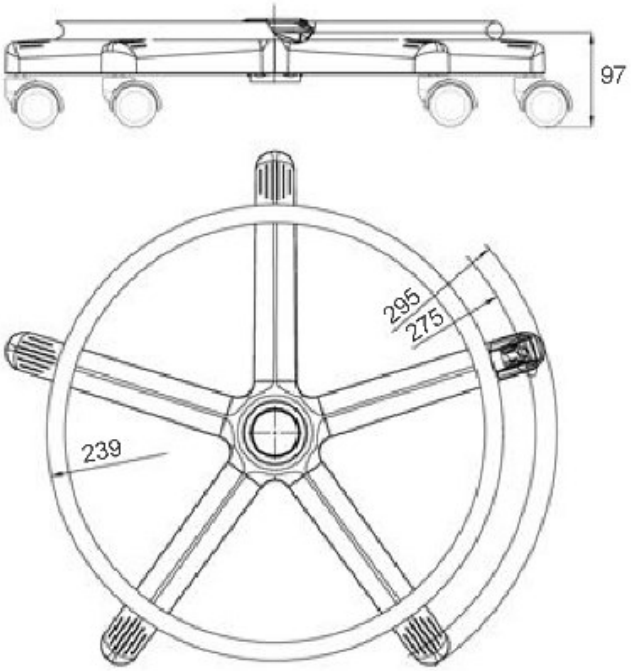

5. INSTRUÇÕES DE OPERAÇÃO

Antes de iniciar a leitura, identifique o modelo do seu mocho na etiqueta de identificação do produto e dirija-se diretamente à seção correspondente neste capítulo.

- **Mocho Sella**
- **Mocho Anti-Stress**
- **Mocho Sincronizado**
- **Mocho Profissional**
- **Mocho Sprint**

5.1. Mocho Sella

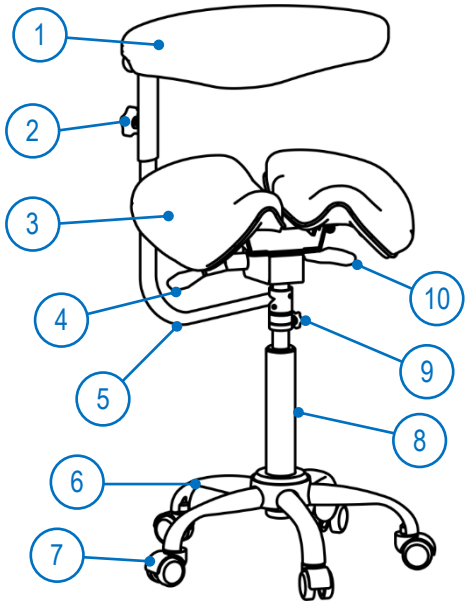

1. Apoio de braços/lombar.
2. Manípulo de ajuste de altura do apoio.
3. Assento.
4. Alavanca de ajuste de inclinação do assento.
5. Haste de sustentação do apoio.
6. Base.
7. Rodízio.
8. Coluna do pistão a gás.
9. Manípulo de ajuste de altura da haste de sustentação.
10. Alavanca de ajuste de altura do assento.

5.1.1. Ajuste da Altura do Assento

A altura do assento é regulada por sistema pneumático (pistão a gás), acionado por alavanca, permitindo ajuste contínuo.

Para abaixar o assento:

a) Sente-se no mocho, mantendo os pés apoiados no chão.
b) Acione a alavanca de ajuste de altura do assento **(10)** para liberar o mecanismo.
c) Aplique o peso do corpo até atingir a altura desejada.
d) Libere a alavanca para travar o assento.

Para elevar o assento:

a) Retire parcialmente o peso do corpo ou levante-se do mocho.
b) Acione a alavanca de ajuste de altura do assento **(10)**.
c) O assento subirá automaticamente até a altura desejada ou até o limite máximo.
d) Libere a alavanca para finalizar o ajuste.

5.1.2. Ajuste da Inclinação do Assento

Este mocho possui sistema de ajuste de inclinação do assento por alavanca, permitindo adequação do ângulo conforme a postura e a atividade executada.

Para inclinar o assento:

a) Com o usuário sentado, acione a alavanca de inclinação **(4)** para liberar o mecanismo.
b) Incline o assento para frente ou para trás até atingir a posição desejada.
c) Retorne a alavanca à posição original para travar o assento na nova inclinação.
d) Verifique se o assento está firmemente travado antes de continuar o uso.

5.1.3. Ajuste do Apoio de Braços/Lombar

Este acessório permite o ajuste de altura e pode ser posicionado como apoio de braços ou apoio lombar, conforme a necessidade do usuário. Para alternar entre as funções de apoio de braços ou apoio lombar, gire o apoio diretamente com as mãos até a orientação desejada. Não há manípulos ou travas para este movimento.

Ajuste de altura do apoio:

a) Identifique qual componente deseja ajustar.
- Manípulo **(2)** – ajusta diretamente o apoio de braço/lombar.
- Manípulo **(9)** – ajusta a haste de sustentação do apoio.

b) Gire o respectivo manípulo no sentido anti-horário para liberar o mecanismo.
c) Desloque o apoio ou a haste para cima ou para baixo até a posição desejada.
d) Gire o manípulo no sentido horário para travar firmemente o mecanismo.

5.2. Mocho Anti-Stress

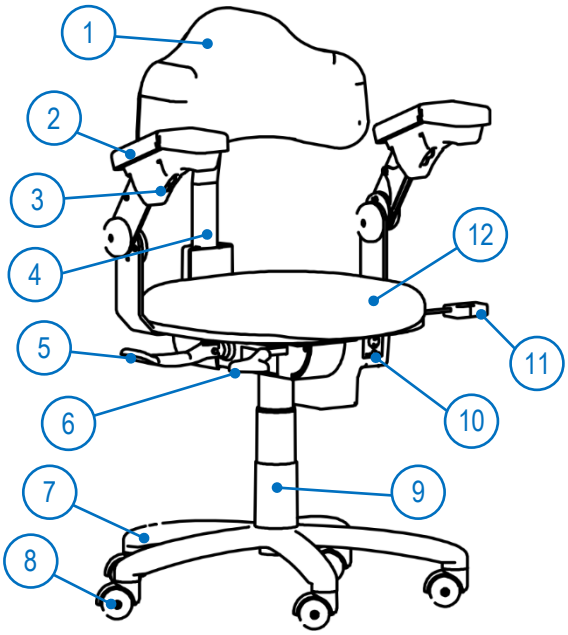

1. Encosto.
2. Apoio de braços.
3. Alavanca de movimentação do apoio de braços.
4. Estrutura de sustentação do encosto.
5. Alavanca de ajuste da inclinação do encosto.
6. Alavanca de ajuste de altura do assento.
7. Base.
8. Rodízio.
9. Coluna do pistão a gás.
10. Painel do sistema anti-stress.
11. Controle do sistema anti-stress.
12. Assento.

5.2.1. Ajuste da Altura do Assento

A altura do assento é regulada por sistema pneumático (pistão a gás), acionado por alavanca, permitindo ajuste contínuo.

Para abaixar o assento:

a) Sente-se no mocho, mantendo os pés apoiados no chão.
b) Acione a alavanca de ajuste de altura do assento **(6)** para liberar o mecanismo.
c) Aplique o peso do corpo até atingir a altura desejada.
d) Libere a alavanca para travar o assento.

Para elevar o assento:

a) Retire parcialmente o peso do corpo ou levante-se do mocho.
b) Acione a alavanca de ajuste de altura do assento **(6)**.
c) O assento subirá automaticamente até a altura desejada ou até o limite máximo.
d) Libere a alavanca para finalizar o ajuste.

5.2.2. Ajuste da Altura do Encosto

O encosto possui regulagem vertical independente, permitindo adequação à estatura do usuário.

Procedimento de ajuste:

a) Puxe o encosto totalmente para cima até atingir o limite máximo.
b) Empurre-o completamente para baixo, reiniciando o sistema de ajuste.
c) Em seguida, eleve o encosto lentamente até a altura desejada.
d) O encosto é travado automaticamente por sistema mecânico de encaixe progressivo.

5.2.3. Ajuste da Inclinação do Encosto

O modelo Anti-Stress possui sistema de regulagem de inclinação do encosto, permitindo ajuste de até 25°, proporcionando maior conforto e melhor postura durante o uso.

Procedimento de ajuste:

a) Sente-se no mocho, mantendo os pés apoiados no chão.
b) Acione a alavanca de ajuste de inclinação **(5)** para liberar o mecanismo.
c) Com as costas apoiadas no encosto, incline-o lentamente até a posição desejada.
d) Retorne a alavanca à posição inicial para travar o encosto.
e) Após o travamento, verifique se o encosto está firmemente fixado antes de continuar o uso.

5.2.4. Apoio de Braços

Para movimentar o apoio de braço: pressione a alavanca **(3)** localizado na parte inferior do apoio de braços.

5.2.5. Sistema Anti-Stress

O Sistema Anti-Stress é composto por dois módulos massageadores integrados ao encosto do mocho, desenvolvidos para auxiliar no relaxamento muscular e na redução da fadiga postural do profissional por meio de vibrações mecânicas.

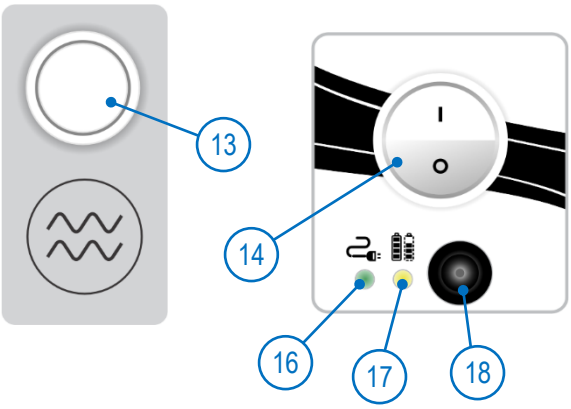

Como usar

a) Ligar a bateria: mude a chave da bateria **(14)** para a posição ON.
b) Iniciar a massagem: pressione o botão ON/OFF **(13)**.
c) Ciclo automático: os massageadores alternam automaticamente entre os modos de vibração contínua e pulsada durante 15 minutos.
d) Término do ciclo: ao final dos 15 minutos, a massagem desliga automaticamente.

- Para interromper antes do término: pressione o botão ON/OFF **(13)**.
- Para desligar a alimentação do sistema: mude a chave da bateria **(14)** para a posição OFF.

Como carregar a bateria

a) Conecte primeiro o carregador à tomada da rede elétrica.
b) Conecte o cabo de saída no conector de carga **(18)** do mocho.
c) Certifique-se de que a chave da bateria **(14)** esteja na posição ON.
d) Concluída a carga, desconecte o carregador da tomada e do conector **(18)** do mocho.

Para evitar centelhamento, conecte sempre o carregador ao conector de carga (18) do mocho antes de ligá-lo à rede elétrica.

O carregamento só ocorre com a chave da bateria (14) na posição ON. Se o carregador for conectado com a chave em OFF, o mocho alertará emitindo bipes curtos contínuos e mantendo o LED Amarelo (17) piscando. Mude a chave (14) para ON para iniciar a recarga.

Ao final do expediente clínico, mantenha a chave da bateria (14) sempre na posição OFF para evitar a descarga residual.

Situação	Luzes do Painel	Aviso Sonoro	O que fazer
Bateria fraca	LED Amarelo **(17)** piscando	10 bipes curtos (repete 2 vezes em intervalo de 1 min)	Conecte o carregador ao mocho.
Tentativa de uso com bateria fraca	LED Amarelo **(17)** piscando	10 bipes curtos	Recarregue a bateria antes de reiniciar o uso.
Carregando	LED Verde **(16)** aceso LED Amarelo **(17)** piscando	Silencioso	Aguarde a conclusão da carga.
Erro ao carregar (chave 14 em OFF)	LED Amarelo **(17)** piscando	Bipes curtos contínuos	Mude a chave da bateria **(14)** para a posição **ON**.
Bateria cheia	LED Verde **(16)** aceso LED Amarelo **(17)** aceso	3 bipes longos (repete a cada 3 min)	Desconecte o carregador da rede elétrica e do mocho.

5.3. Mocho Sincronizado

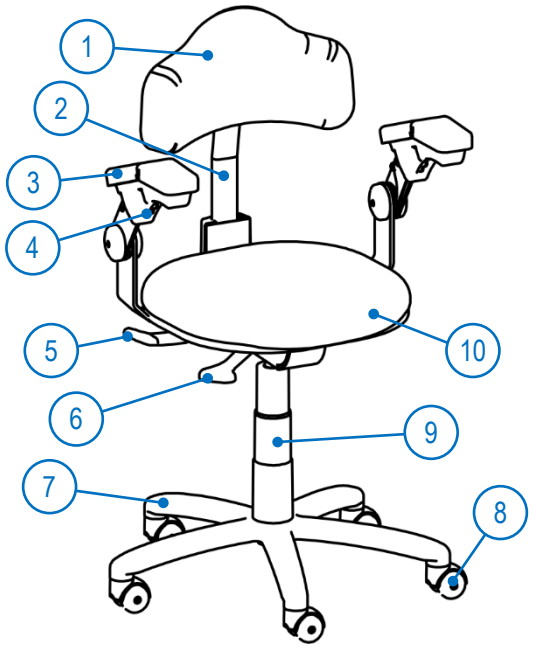

1. Encosto.
2. Estrutura de sustentação do encosto.
3. Apoio de braços (opcional).
4. Alavanca de movimentação do apoio de braços.
5. Alavanca de ajuste da inclinação do encosto.
6. Alavanca de ajuste de altura do assento.
7. Base.
8. Rodízio.
9. Coluna do pistão a gás.
10. Assento.

5.3.1. Ajuste da Altura do Assento

A altura do assento é regulada por sistema pneumático (pistão a gás), acionado por alavanca, permitindo ajuste contínuo.

Para abaixar o assento:

- **a)** Sente-se no mocho, mantendo os pés apoiados no chão.
- **b)** Acione a alavanca de ajuste de altura do assento **(6)** para liberar o mecanismo.
- **c)** Aplique o peso do corpo até atingir a altura desejada.
- **d)** Libere a alavanca para travar o assento.

Para elevar o assento:

- **a)** Retire parcialmente o peso do corpo ou levante-se do mocho.
- **b)** Acione a alavanca de ajuste de altura do assento **(6)**.
- **c)** O assento subirá automaticamente até a altura desejada ou até o limite máximo.
- **d)** Libere a alavanca para finalizar o ajuste.

5.3.2. Ajuste da Altura do Encosto

O encosto possui regulagem vertical independente, permitindo adequação à estatura do usuário.

Procedimento de ajuste:

- **a)** Puxe o encosto totalmente para cima até atingir o limite máximo.
- **b)** Empurre-o completamente para baixo, reiniciando o sistema de ajuste.
- **c)** Em seguida, eleve o encosto lentamente até a altura desejada.
- **d)** O encosto é travado automaticamente por sistema mecânico de encaixe progressivo.

5.3.3. Ajuste da Inclinação do Encosto

O modelo Anti-Stress possui sistema de regulagem de inclinação do encosto, permitindo ajuste de até 25°, proporcionando maior conforto e melhor postura durante o uso.

Procedimento de ajuste:

- **a)** Sente-se no mocho, mantendo os pés apoiados no chão.
- **b)** Acione a alavanca de ajuste de inclinação **(5)** para liberar o mecanismo.
- **c)** Com as costas apoiadas no encosto, incline-o lentamente até a posição desejada.
- **d)** Retorne a alavanca à posição inicial para travar o encosto.
- **e)** Após o travamento, verifique se o encosto está firmemente fixado antes de continuar o uso.

5.3.4. Apoio de Braços

Para movimentar o apoio de braço: pressione a alavanca **(4)** localizado na parte inferior do apoio de braços.

5.4. Mocho Profissional

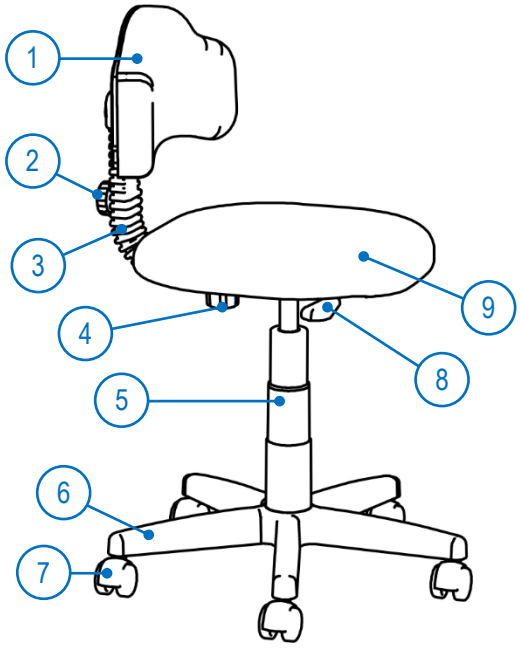

1. Encosto.
2. Manípulo de ajuste de altura do encosto.
3. Estrutura de sustentação do encosto.
4. Manípulo de ajuste de profundidade do encosto.
5. Coluna do pistão a gás.
6. Base.
7. Rodízio.
8. Alavanca de ajuste de altura do assento.
9. Assento.

5.4.1. Ajuste da Altura do Assento

A altura do assento é regulada por sistema pneumático (pistão a gás), acionado por alavanca, permitindo ajuste contínuo.

Para abaixar o assento:

- **a)** Sente-se no mocho, mantendo os pés apoiados no chão.
- **b)** Acione a alavanca de ajuste de altura do assento **(8)** para liberar o mecanismo.
- **c)** Aplique o peso do corpo até atingir a altura desejada.
- **d)** Libere a alavanca para travar o assento.

Para elevar o assento:

- **a)** Retire parcialmente o peso do corpo ou levante-se do mocho.
- **b)** Acione a alavanca de ajuste de altura do assento **(8)**.
- **c)** O assento subirá automaticamente até a altura desejada ou até o limite máximo.
- **d)** Libere a alavanca para finalizar o ajuste.

5.4.2. Ajustes do Encosto

Este mocho permite ajuste da altura e profundidade do encosto.

Ajuste de altura do encosto:

- **a)** Gire o manípulo de ajuste de altura **(2)** no sentido anti-horário para liberar o mecanismo.
- **b)** Desloque o encosto para cima ou para baixo até a posição desejada.
- **c)** Gire o manípulo no sentido horário para travar o encosto.

Ajuste de profundidade do encosto:

- **a)** Gire o manípulo de ajuste de profundidade **(3)** no sentido anti-horário.
- **b)** Desloque o encosto para frente ou para trás em relação ao assento.
- **c)** Gire o manípulo no sentido horário para travamento.

Ajuste por alavanca (opcional):

- Como item opcional, o modelo Profissional pode ser equipado com alavanca lateral para ajuste rápido da distância do encosto.
- Para ajustar, acione a alavanca para liberar o movimento, posicione o encosto conforme necessário e retorne a alavanca para a posição de travamento.

5.5. Mocho Sprint

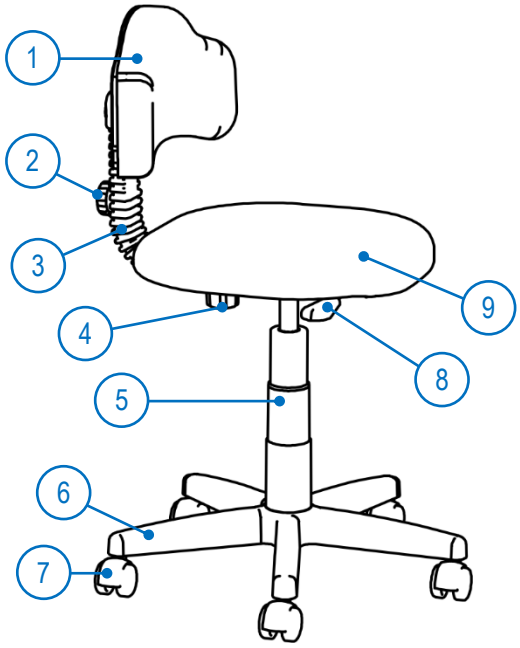

1. Encosto.
2. Manípulo de ajuste de altura do encosto.
3. Estrutura de sustentação do encosto.
4. Manípulo de ajuste de profundidade do encosto.
5. Coluna do pistão a gás.
6. Base.
7. Rodízio.
8. Alavanca de ajuste de altura do assento.
9. Assento.

5.5.1. Ajuste da Altura do Assento

A altura do assento é regulada por sistema pneumático (pistão a gás), acionado por alavanca, permitindo ajuste contínuo.

Para abaixar o assento:

- **a)** Sente-se no mocho, mantendo os pés apoiados no chão.
- **b)** Acione a alavanca de ajuste de altura do assento **(8)** para liberar o mecanismo.
- **c)** Aplique o peso do corpo até atingir a altura desejada.
- **d)** Libere a alavanca para travar o assento.

Para elevar o assento:

- **a)** Retire parcialmente o peso do corpo ou levante-se do mocho.
- **b)** Acione a alavanca de ajuste de altura do assento **(8)**.
- **c)** O assento subirá automaticamente até a altura desejada ou até o limite máximo.
- **d)** Libere a alavanca para finalizar o ajuste.

5.5.2. Ajustes do Encosto

Este mocho permite ajuste da altura e profundidade do encosto.

Ajuste de altura do encosto:

- **e)** Gire o manípulo de ajuste de altura **(2)** no sentido anti-horário para liberar o mecanismo.
- **f)** Desloque o encosto para cima ou para baixo até a posição desejada.
- **g)** Gire o manípulo no sentido horário para travar o encosto.

Ajuste de profundidade do encosto:

- **a)** Gire o manípulo de ajuste de profundidade **(3)** no sentido anti-horário.
- **b)** Desloque o encosto para frente ou para trás em relação ao assento.
- **c)** Gire o manípulo no sentido horário para travamento.

Ajuste por alavanca (opcional):

- Como item opcional, o modelo Profissional pode ser equipado com alavanca lateral para ajuste rápido da distância do encosto.
- Para ajustar, acione a alavanca para liberar o movimento, posicione o encosto conforme necessário e retorne a alavanca para a posição de travamento.

6. LIMPEZA E DESINFECÇÃO

Todo o processo de higienização deve ser realizado com uso de luvas próprias para proteção, além de máscara e óculos de proteção, conforme padrões de biossegurança.

A limpeza e desinfecção deve ser realizada antes do atendimento de cada paciente e ao final do dia de trabalho.

Nunca utilize palha de aço ou esponjas e / ou produtos abrasivos, para não danificar os componentes do equipamento.

6.1. Partes Plásticas, Pintadas e Estofadas

Para garantir a durabilidade e a segurança do produto, as operações de limpeza e desinfecção devem ser realizadas regularmente e conforme o protocolo de controle de infecções do estabelecimento.

Todas as superfícies (plásticas, pintadas e estofadas) devem ser limpas para remoção de sujeira e matéria orgânica. A limpeza deve ser realizada com um pano úmido embebido em solução de detergente neutro diluído conforme instruções do fabricante, até a remoção completa de toda sujeira visível. Para a desinfecção, utilize um pano limpo umedecido com solução de peróxido de hidrogênio a 0,52%.

Estofados em couro devem receber aplicação regular de hidratante para conservação do material, sendo recomendado o uso do Revitalizador de Couro 3M™.

7. INSTALAÇÃO

Cuidados gerais com a instalação:

Somente o Assistente Técnico autorizado pela Olsen pode desembalar e instalar o produto.

Para acessar a Rede de Assistência Técnica Credenciada Olsen para instalação e manutenção, acesse nosso site www.olsen.odo.br ou entre em contato através do fone +55 48 2106 6000.

A instalação ou manutenção realizada por pessoal não autorizado pela Olsen, implicará na perda da garantia do produto.

8. PLANO DE MANUTENÇÃO PREVENTIVA

Para garantir a segurança, o desempenho ideal e a vida útil prolongada do mocho, recomenda-se a adoção do seguinte plano de manutenção preventiva.

a) Manutenção de Rotina (Diária/Semanal)

Deve ser realizada pelo próprio usuário ou pela equipe de apoio do local de trabalho, conforme os procedimentos descritos na seção de *Limpeza* e a tabela abaixo.

Item a Verificar	Procedimento	Ação Corretiva (se necessário)
Estabilidade	Aplique leve pressão sobre o mocho em diferentes direções.	Se houver instabilidade ou folga excessiva, não utilize. Contacte a Assistência Credenciada Olsen.
Funcionamento do Ajuste de Altura	Acione a alavanca de ajuste para elevar e baixar o assento em toda sua extensão.	Se o movimento for brusco, irregular ou se o assento não se mantiver na posição, não utilize. Contacte a Assistência Credenciada Olsen.
Rodízios	Gire cada rodízio manualmente e verifique se giram livremente, sem resíduos presos.	Limpe os rodízios com um pano. Se estiverem danificados ou emperrados, solicite a substituição.
Estado Geral	Faça uma inspeção visual de assento, encosto, base e componentes plásticos.	Se identificar rachaduras, trincas, deformações ou rasgos, não utilize. Contacte a Assistência Credenciada Olsen.

b) Manutenção Técnica (Semestral/Anual)

Deve ser executada por técnico qualificado ou pelo serviço de assistência técnica autorizado.

Item a Verificar	Procedimento
Verificação e Aperto de Componentes	Inspeção e aperto de todos os parafusos, fixações e conexões mecânicas.
Inspeção do Mecanismo de Gás	Verificação da integridade e desempenho do pistão a gás. Substituição preventiva ou corretiva se houver perda lenta de altura ou falha.
Lubrificação	Aplicação de lubrificante adequado (se aplicável e conforme especificação do fabricante) em partes móveis, como o mecanismo de inclinação, seguindo rigorosamente as instruções técnicas.
Inspeção Completa da Estrutura	Verificação minuciosa da base, coluna central e estrutura de suporte para detectar qualquer sinal de falha mecânica ou dano estrutural.

A realização de manutenção preventiva ou corretiva por técnico credenciado não interfere no prazo de garantia do equipamento.

Diagramas hidropneumáticos e elétricos, instruções de instalação, lista de peças ou outras informações técnicas necessárias para a instalação e manutenção do equipamento serão disponibilizados mediante solicitação, através do nosso e-mail: sat@olsen.odo.br ou pelo telefone: (48) 2106-6000.

Utilize somente peças e acessórios originais Olsen. O uso de componentes não originais pode comprometer o desempenho e a segurança do equipamento.

O operador não deve realizar manutenção técnica no equipamento.

Não faça de adaptações, modificações ou alterações do equipamento ou de seus componentes ou acessórios sem a autorização do fabricante.

9. DESCARTE

Para o descarte apropriado deste equipamento e seus componentes e acessórios, recomendamos que ele seja encaminhado para empresas especializadas em reciclagem, para garantir o melhor destino de cada componente sem prejuízos ao meio-ambiente.

O descarte destes equipamentos e seus componentes e acessórios deve ser realizado em conformidade com as legislações locais vigentes.

10. GARANTIA

PREZADO CLIENTE,

Parabéns por ter adquirido um produto Olsen, marca reconhecida por sua durabilidade e confiabilidade. Temos a satisfação de apresentar os termos e condições de garantias dos nossos produtos, para maior tranquilidade e segurança de todos.

CLÁUSULA 1 – GARANTIA LEGAL

Seguindo o estabelecido na legislação brasileira (Lei 8.078/90), todos os produtos Olsen possuem a garantia legal de 90 dias, a contar da data da emissão da Nota Fiscal de Venda (NF).

Durante o período de garantia legal, estão cobertas: peças (ver excludentes abaixo), serviço técnico e deslocamento do técnico.

CLÁUSULA 2 – EXTENSÃO DA GARANTIA LEGAL (CONDICIONAL)

A Olsen poderá estender a garantia de seus produtos para até 1 ano (após a instalação), se atendidas as premissas abaixo descritas. Essa garantia adicional aos 90 dias é apenas para peças, excluso mão de obra e deslocamento do técnico.

a) Equipamentos odontológicos;

Devem ser instalados por um técnico credenciado Olsen, num prazo de 90 dias a contar da emissão da NF – Neste caso o prazo de garantia começa a contar a partir da data de instalação;

Deverá ser feita uma revisão, por técnico credenciado Olsen, em 180 dias após a instalação (tolerância de 10 dias para menos e 10 dias para mais);

A não realização da revisão dentro dos 180 dias após a instalação, acarretará a suspensão da garantia, ou seja, serão apenas de 6 meses de garantia estendida;

Todos os atendimentos técnicos devem estar registrados em ordem de serviço Olsen, assinado pelo técnico e pelo cliente;

b) Linha veterinária, médica, mochos, periféricos e acessórios;

Contará 1 ano a partir da emissão da NF.

CLAUSULA 3 – INCLUSÃO DE GARANTIAS

Defeitos comprovados de fabricação do produto;

Dentro da Garantia legal de 90 dias – Peças, serviços e deslocamentos

Dentro da Garantia estendida de 6 meses (quando coberta) – Apenas peças

Dentro da Garantia estendida de 1 ano (quando coberta) – Apenas peças

CLÁUSULA 4 – EXCLUDENTES DE GARANTIAS

Falhas ou defeitos decorrentes de: mau uso, negligência, imprudência, imperícia, falha no manuseio, inobservância das instruções de uso, manutenção não efetuada, ausência de lubrificação, não realização das limpezas contidas no manual do produto;

Lâmpadas, espelhos do refletor e fusíveis;

Quedas, batidas, transporte e armazenagem inadequados;

Ação de agentes da natureza;

Instalação da cadeira odontológica em local diferente do que consta na Ordem de Serviço de Instalação;

Sinistros de qualquer natureza;

Aplicação de produtos químicos não indicados no manual do produto;

Alteração de qualquer natureza nas características originais do produto;

Uso para fins diferentes aos quais se destina o produto;

Contato do equipamento com materiais (tecidos, couro, luvas descartáveis, tintas, detergentes, pigmentados, objetos cortantes ou perfurantes etc.) que possam alterar suas características originais;

Ligação à rede elétrica de tensão incompatível com a tensão do equipamento e sem aterramento adequado;

Infraestrutura elétrica, pneumática, hidráulica e esgoto em desacordo ao manual do proprietário e RDC 50 da ANVISA.

O não atendimento as orientações e recomendações dos técnicos quando as necessidades de manutenção;

CLÁUSULA 5 – GARANTIA PERDERÁ A VIGÊNCIA OU CESSARÁ:

Pelo decurso natural do seu prazo de validade;

Por alterações, não autorizadas por escrito pela Olsen, realizadas no equipamento;

Por adulteração da Ordem de serviço ou preenchimento incorreto;

Pela instalação, assistência técnica ou revisão programada efetuadas por pessoal não autorizada pela Olsen;

Pela utilização de peças de reposição não originais Olsen;

CLÁUSULA 6 – CONDIÇÕES GERAIS

A reparação ou substituição de peças durante o período de garantia não prorrogará o prazo de validade original desta;

O direito de reclamar vícios aparentes ou de fácil constatação vence em 90 (noventa) dias após a emissão da Nota Fiscal;

Fica o cliente responsável de acionar a equipe técnica credenciada para análise do problema e reparo, sendo que a Olsen dispõe em suas plataformas digitais todos os contatos dos técnicos credenciados, para escolha do cliente;

O acionamento da garantia se dará através da rede de técnicos credenciados Olsen, sendo o cliente responsável pelo acionamento deles, e esses farão a análise se a garantia procede ou não (seguindo os critérios supracitados);

Os produtos Olsen possuem registro na ANVISA, tendo então que atender a diversos requisitos normativos. Nem o cliente e nem a Olsen têm autorização para descaracterizar seus equipamentos, em desacordo ao registro;

É de responsabilidade do cliente os encargos decorrentes de instalação e da revisão programada do produto, dos deslocamentos e estadias dos técnicos envolvidos nos atendimentos aos chamados para a instalação, revisão programada e manutenção dos equipamentos;

O cliente, após conferir os serviços executados na instalação e revisão do equipamento, deverá datar e assinar a ordem de serviço fornecida pelo técnico e manter junto a sua nota fiscal de compra do equipamento, sob pena de não ter a extensão da garantia do produto quando necessária;

Para requerer a garantia (após a instalação) o cliente deve apresentar a NF do produto e a cópia da ordem de serviço de instalação e das revisões programadas (se já for cabível conforme o prazo);

Deslocamento dos técnicos: atendimentos em garantia num raio maior que 50km são por conta do cliente;

O cliente deverá exigir a ordem de serviço da instalação e de todas as visitas técnicas (inclusive as revisões para extensão da garantia).

11. MENSAGEM DO PRESIDENTE

Olsen e clientes:
Uma relação de sucesso.

Vinculei o meu nome à fábrica e aos equipamentos odontológicos e médicos que hoje produzimos e comercializamos em mais de 100 países, consciente das minhas responsabilidades e do retorno desta atitude ao longo do tempo.

Nossos equipamentos são modernos, inovadores, duráveis e de custo de manutenção muito baixo. Estas qualidades foram alcançadas através de uma equipe competente e dedicada, da qual me orgulho sobre todos os aspectos, disposta a levar aos nossos clientes o melhor da nossa capacidade criativa.

A empresa estará sempre ao dispor de todos que nos deram preferência ao adquirir produtos Olsen, para toda e qualquer informação, auxílio técnico e especialmente comentários pertinentes ao relacionamento, que esperamos, traga sempre satisfação, proporcionando cada vez mais negócios profícuos para todos.

Cesar Olsen

[Esta página foi intencionalmente deixada em branco]

[Esta página foi intencionalmente deixada em branco]

Olsen Indústria e Comércio S/A
Rua Romalino João da Rosa, 11, Brejaru
Palhoça - Santa Catarina - Brasil
CEP 88133-516
Tel.: +55 (48) 2106-6000
www.olsen.odo.br